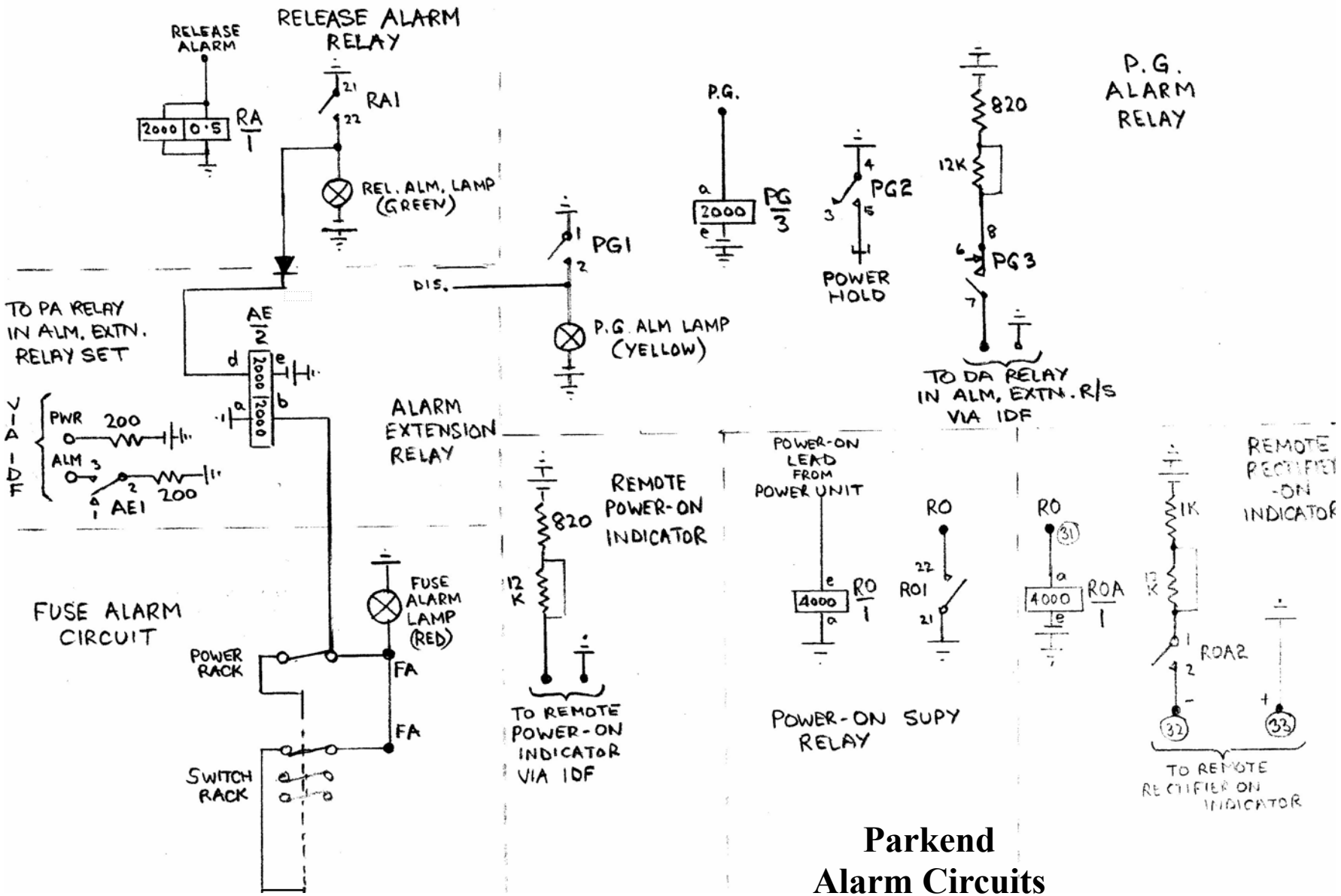

Parkend
Alarm Circuits